SBL090-L2

Φ14-Φ73-Φ98.4M6

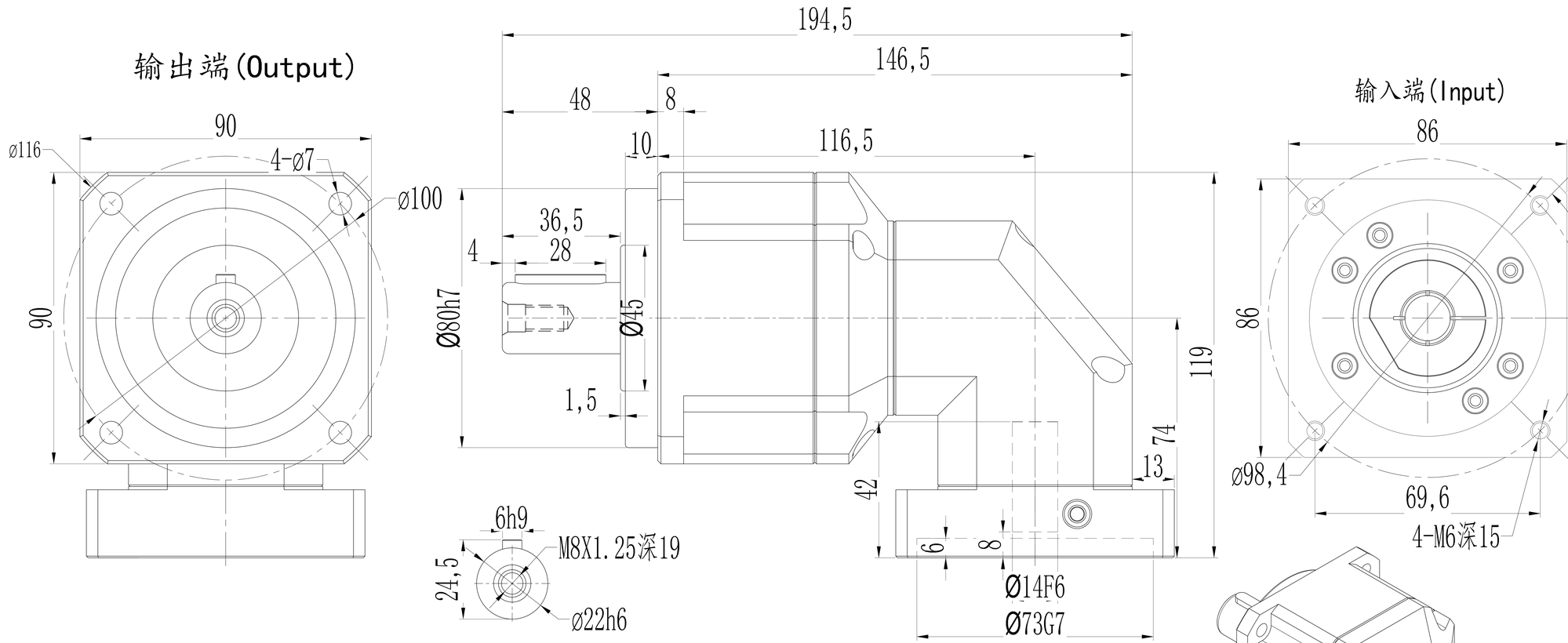

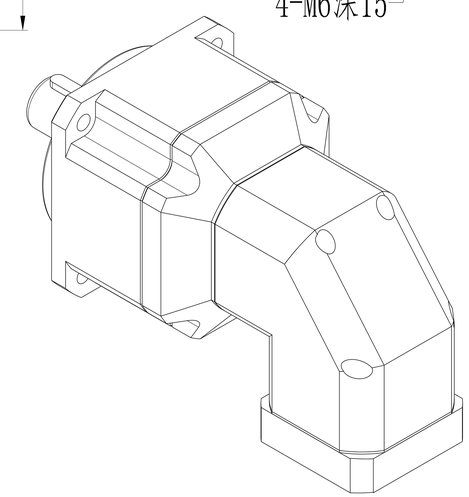

*回程间隙（背隙）Back lash	P1 P2	≤7 arcmin ≤9 arcmin	减速比 Ratio	额定输出扭矩 Nominal output torque	急停扭矩 Emergency stop torque	转动惯量 Moment of inertia
扭转刚性 Torsional rigidity		14 Nm/arcmin	1: 15	130Nm	3倍于额定（瞬时） 3 Times Nominal output torque	0.35kg.cm²
容许径向力 Maximum radial load		3250 N	1: 25	160Nm		0.35kg.cm²
容许轴向力 Maximum axial load		1300 N	1: 30	160Nm		0.35kg.cm²
传动效率 Transmission efficienncy		≥94%	1: 35	160Nm		0.35kg.cm²
额定输入转速 Nominal input speed		3000 rpm/min	1: 40	160Nm		0.35kg.cm²
最大输入转速 Maximum input speed		6000 rpm/min	1: 50	160Nm		0.35kg.cm²
使用寿命 Service life		20000 hr (连续运转10000hr)	1: 60	160Nm		0.35kg.cm²
			1: 70	160Nm		0.35kg.cm²
防护等级 Protection degree		IP65	1: 80	160Nm		0.35kg.cm²
使用环境温度 Temperature of working environmental		-10℃～+90℃	1: 100	160Nm		0.35kg.cm²
			1: 120	150Nm		0.31kg.cm²
特性参数 Perfmance parameter			1: 140	140Nm		0.31kg.cm²
单位 units mm	重量 weight ≈4.1kg	速比 i=15～100	1: 160	120Nm		0.31kg.cm²
			1: 200	60Nm		0.31kg.cm²

请注意：
1.所有数据(PDF.CAD.3D)变更时，我们不做通知。
2.具体速比的额定扭矩请参照我司样本“减速机性能资料”；
“用户的实际负载扭矩”X“使用系数”≤减速机的额定扭矩，
否则用户发生故障，我司概不负责；使用系数请参照我司样本.