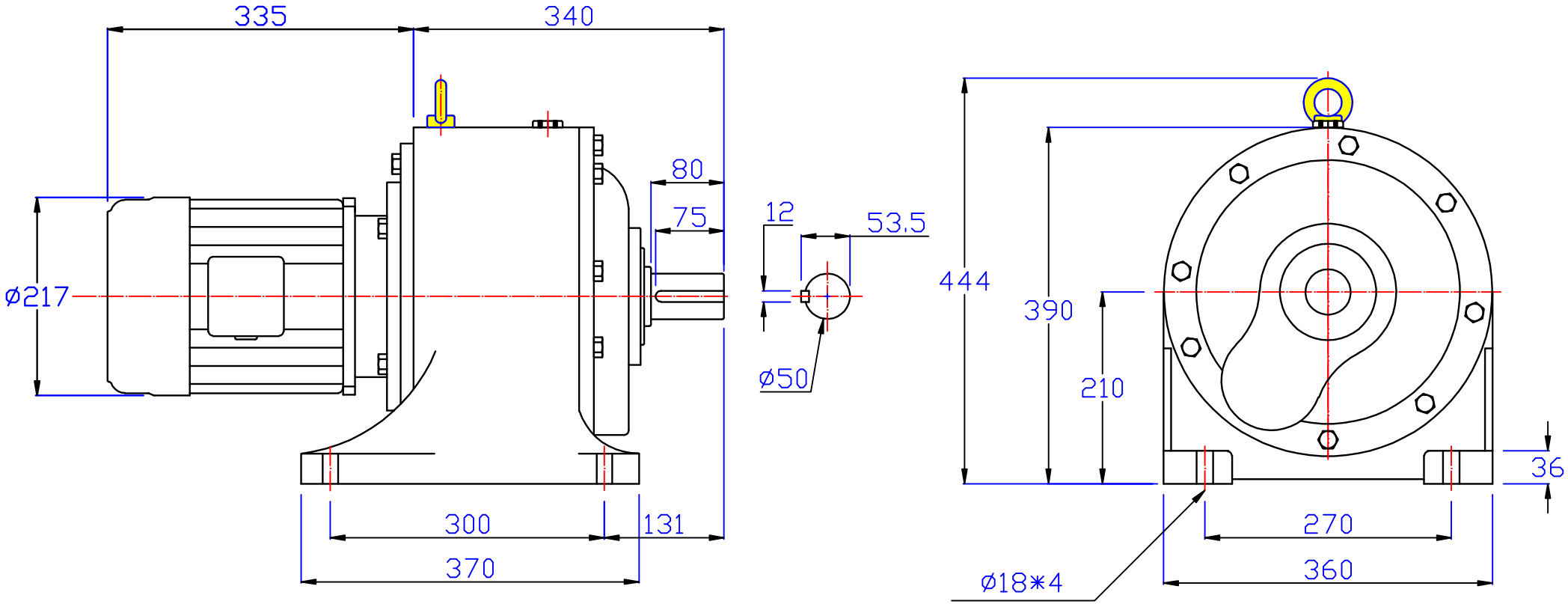

版权所有

上海利海电机有限公司

3HP臥式齒輪減速馬達

圖　號	AMH450-3-101~180	比　例	
版　本	第二版	繪　圖	曾 德 波
修訂日期	2012-01-03	審　核	呂 石 三